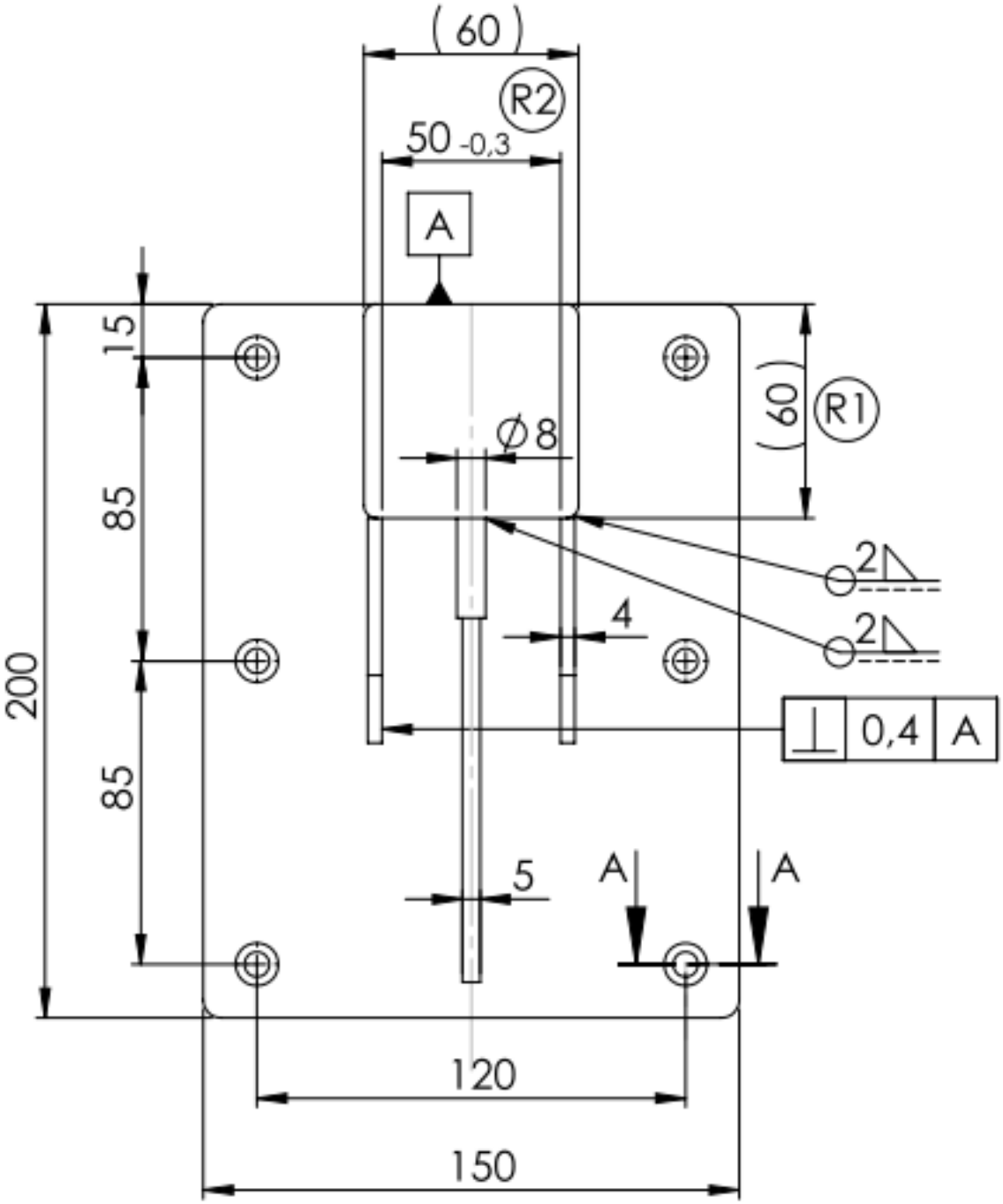
(60)
R2
50 -0,3
A
15
85
85
200
(60)
R1
Ø8
2
2
4
0,4
A
5
A
A
120
150